クランプ式ワイヤロープ張力測定用ロードセル

コルト（COLT 型）

Clamp On Line Tensionmeter

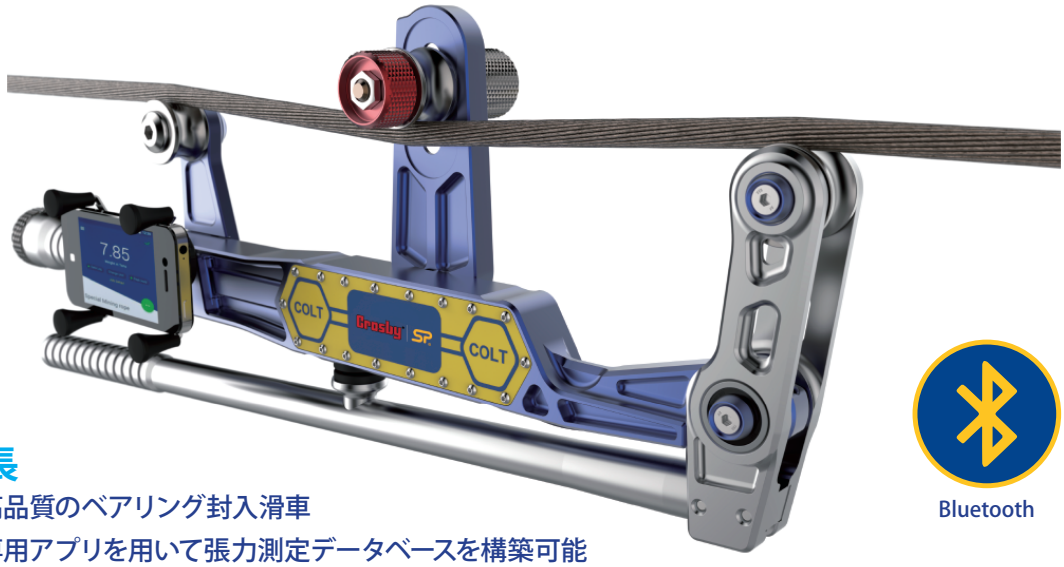

Bluetooth

特長

- 高品質のベアリング封入滑車
- 専用アプリを用いて張力測定データベースを構築可能
- 精度フルスケールの ± 3%（ワイヤ径が既知の場合）
- プレテンションが掛かっているワイヤロープに取付可能
- 製品にスマートフォンを取り付け、監視可能
- スマートフォンの Bluetooth を用いて安全な場所から測定可能
- φ 5mm ～φ 25mm のワイヤロープを簡単に素早く調整可能
- 防水等級 IP67(NEMA6)
- バッテリー寿命最大 1000 時間
- 電波塔、エレベーター用ワイヤロープのメンテナンス、地下鉄など電車の電線、スキーリフト等に導入

スマートフォンアプリ
COLT3

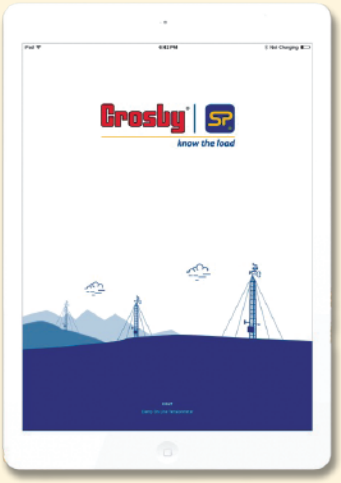

ワイヤロープのサイズを
簡単に素早く調整可能

※ COLT3 アプリの対応 OS は iOS6.0 以降または Andorid4.4 以降のバージョンです。
スマートフォンは iPhone5 以降の端末を推奨します。
Android の場合、Samsung 社製 (BLE 通信に欠陥あり) を除くほぼ全ての端末でご利用いただけます。

仕　様

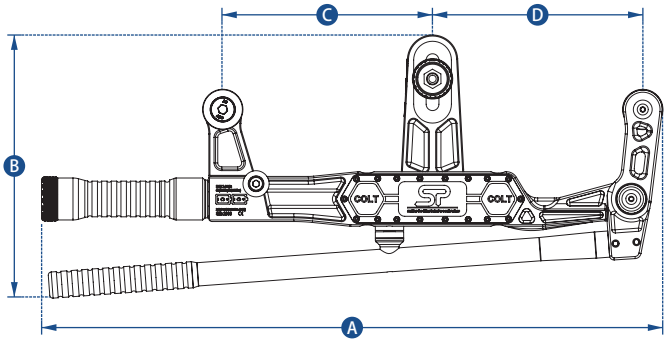

品番		COLT5T
最大使用荷重		5000kg
表示間隔		10kg
単位		kg, lbs, tonne, kN
最小ワイヤロープ径 Ø		Ø5mm
最大ワイヤロープ径 Ø		Ø25mm
最大ライン減少		直径 10mm のワイヤ径で 5mm
ワイヤロープデータベース		Android 4.4 もしくは iOS 8.0 アプリで無数に作成可能
質量		3.5kg
バッテリータイプ		単 2 電池 2 本
バッテリー寿命		Bluetooth 接続で最大 1000 時間
作動温度範囲		-20 ℃ ～ +50 ℃
精度		フルスケールの ± 3%（ワイヤ径が既知の場合）
伝達可能範囲		最大 100m
防塵・防水等級		IP67 または NEMA6
接続方法		Bluetooth
寸法 (mm)	A	589
	B	254
	C	200
	D	200

マーテック株式会社　https://www.martec.co.jp　info@martec.co.jp